esposito 8-360

Urs Esposito, 1998
Sitz und Rücken Formsperrholz, Metallgestell verchromt, stapelbar, Reihenverbindung möglich
B50, T54, H81, SH47

Urs Esposito, 1998
Assise et dossier en contreplaqué moulé, fixation invisible du dossier, châssis en acier chromé, empilable, système d'accouplement en option
L50, P54, H81, HAss47

Urs Esposito, 1998
Seat and back moulded plywood, metal frame chrome-plated, stackable, optional row connector
W50, D54, H81, SH47

Varianten / variantes / variants

esposito
8-363

esposito
8-364

Technische Angaben / specifications / specifications

Masse / mesure / measure

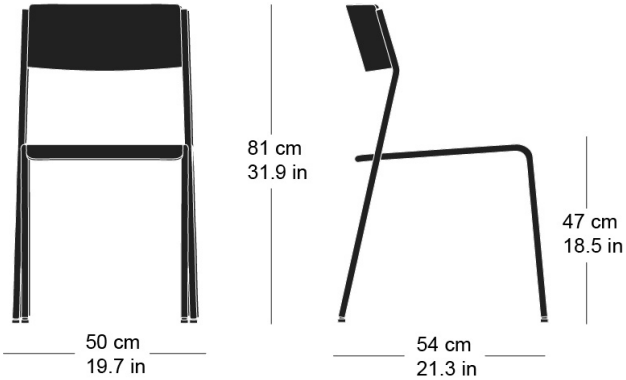

Gewicht / ponds / weight	5.4 kg 10.8 lb
Reihenverbindung / accouplement / mating system	ja / oui / yes
Stapelung / empilage / stacking	20 Stühle / chaises / chairs

ag möbelfabrik horgenglarus, ch–8750 glarus
telefon +41 55 645 34 00, fax: +41 55 645 34 01, www.horgenglarus.ch

esposito 8-360

Holzarten / types de bois / types of wood

Buche natur	HG 520
Natural beech	HG 520
Hêtre naturel	HG 520

Buche anthrazit	HG 200
Anthracite beech	HG 200
Hêtre anthracite	HG 200

Buche weiss	HG 330
White beech	HG 330
Hêtre blanc	HG 330

Buche Ebony	HG 100
Ebony beech	HG 100
Hêtre teinté ebony	HG 100

Buche hellgrau	HG 340
Light grey beech	HG 340
Hêtre clair gris	HG 340

Buche Wenge	HG 110
Wenge beech	HG 110
Hêtre teinté wenge	HG 110

Buche grau	HG 350
Grey beech	HG 350
Hêtre gris	HG 350

Buche Mahagoni	HG 130
Mahagony beech	HG 130
Hêtre teinté mahagoni	HG 130

Buche schwarz	HG 203
Black beech	HG 203
Hêtre noir	HG 203

Buche Maron	HG 120
Maron beech	HG 120
Hêtre teinté maron	HG 120

Buche Nuss	HG 151
Nut beech	HG 151
Hêtre teinté noyer	HG 151

Buche geweisst	HG 172
Whitewashed beech	HG 172
Hêtre teinté blanc	HG 172

Belag / revêtement / surface

ag möbelfabrik horgenglarus, ch–8750 glarus
telefon +41 55 645 34 00, fax: +41 55 645 34 01, www.horgenglarus.ch