klio 3-350



Studio Hannes Wettstein, 2014
Sitz 3D-Formsperrholz, Rücken und Hinterfüsse massiv gebogen, stapelbar bis zu 3 Stühlen, Reihenverbindung möglich
B54, T51, H76.5, SH45.5

Studio Hannes Wettstein, 2014
Assise multiplis en 3D, dossier/accoudoirs et pieds en bois massif cintré, empilable jusqu'à 3 chaises, système d'accouplement en option
L54, P51, H76.5, HAss45.5

Studio Hannes Wettstein, 2014
3D moulded plywood seat, back and rear legs of solid bentwood, stackable up to 3 chairs, optional row connector
W54, D51, H76.5, SH45.5

Varianten / variantes / variants



Klio
3-350a



Klio
3-353



Klio
3-353a

Technische Angaben / specifications / specifications

Masse / mesure / measure

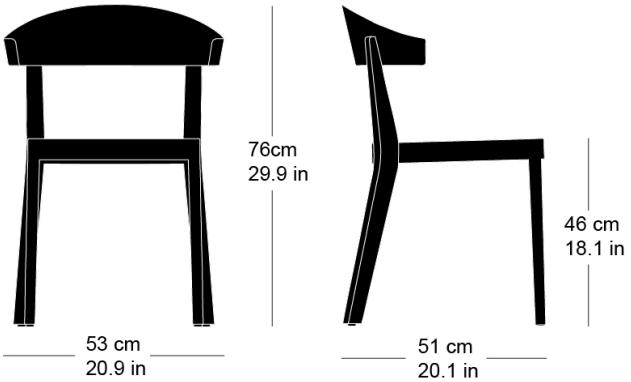

Gewicht / ponds / weight	4.2 kg 8.4 lb
Reihenverbindung / accouplement / mating system	ja / oui / yes
Stapelung / empilage / stacking	3 Stühle / chaises / chairs

ag möbelfabrik horgenglarus, ch–8750 glarus
telefon +41 55 645 34 00, fax: +41 55 645 34 01, www.horgenglarus.ch

klio 3-350

Holzarten / types de bois / types of wood



Buche natur	BN 000 AM
Beech natural	BN 000 AM
Hêtre naturel	BN 000 AM



Buche schwarz	BB 203 SG
Beech black	BB 203 SG
Hêtre noir	BB 203 SG



Eiche natur	EN 000 AM
Oak natural	EN 000 AM
Chêne naturel	EN 000 AM



Buche anthrazit	BB 200 SG
Beech anthracite	BB 200 SG
Hêtre anthracite	BB 200 SG



Buche geweisst	BG 172 SG
Beech whitewashed	BG 172 SG
Hêtre teinté blanc	BG 172 SG



Eiche Räuchereiche	EB 535 AM
Oak smoked oak	EB 535 AM
Chêne chêne fumée	EB 535 AM



Buche Ebony	BB 100 SG
Beech ebony	BB 100 SG
Hêtre teinté ebony	BB 100 SG



Buche Nuss	BB 151 SG
Beech walnut	BB 151 SG
Hêtre teinté noyer	BB 151 SG

Belag / revêtement / surface

ag möbelfabrik horgenglarus, ch–8750 glarus
telefon +41 55 645 34 00, fax: +41 55 645 34 01, www.horgenglarus.ch