epos 6-775



Hannes Wettstein, 2007
Polstersessel, Sitz und Rücken mit Komfortpolsterung, Rücken hinten 3D Formsperrholz, Hinterfüsse und Rückenschwinge massiv gebogen, nicht stapelbar
B51, T57, H82, SH47

Hannes Wettstein, 2007
Siège, dossier et accoudoirs avec rembourrage de confort, dossier en contreplaqué moulé 3D, montants de dossier et pieds en bois massif cintré, non empilable
L51, P57, H82, HAss47

Hannes Wettstein, 2007
Upholstered chair, seat and back with comfort upholstery, rear of back 3D moulded plywood, rear legs and rear cross-brace solid bentwood, not stackable
W51, D57, H82, SH47

Varianten / variantes / variants



Epos
6-775a

Technische Angaben / specifications / specifications

Masse / mesure / measure

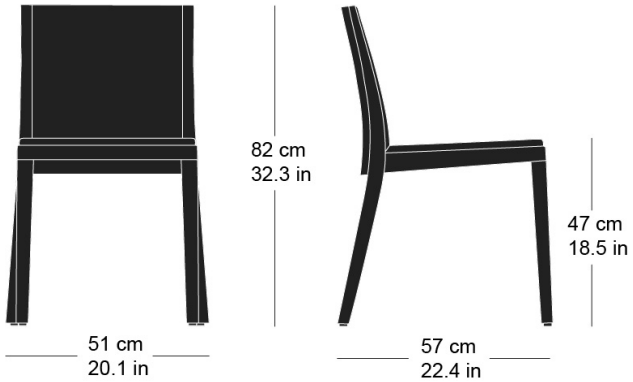

Gewicht / ponds / weight	7.5 kg	15.0 lb
Polsterung / rembourrage / upholstery	ja / oui / yes	

ag möbelfabrik horgenglarus, ch–8750 glarus
telefon +41 55 645 34 00, fax: +41 55 645 34 01, www.horgenglarus.ch

epos 6-775

Holzarten / types de bois / types of wood

Belag / revêtement / surface



Beech natural BN 000 AM
Buche natur BN 000 AM
Hêtre naturel BN 000 AM



Black walnut natural NN 000 AM
Schwarznuss natur NN 000 AM
Noyer noir naturel NN 000 AM



Beech whitewashed BG 172 SG
Buche geweisst BG 172 SG
Hêtre teinté blanc BG 172 SG



Beech black BB 203 SG
Buche schwarz BB 203 SG
Hêtre noir BB 203 SG



Beech anthracite BB 200 SG
Buche anthrazit BB 200 SG
Hêtre anthracite BB 200 SG



Beech ebony BB 100 SG
Buche Ebony BB 100 SG
Hêtre teinté ebony BB 100 SG



Beech walnut BB 151 SG
Buche Nuss BB 151 SG
Hêtre teinté noyer BB 151 SG

ag möbelfabrik horgenglarus, ch–8750 glarus
telefon +41 55 645 34 00, fax: +41 55 645 34 01, www.horgenglarus.ch